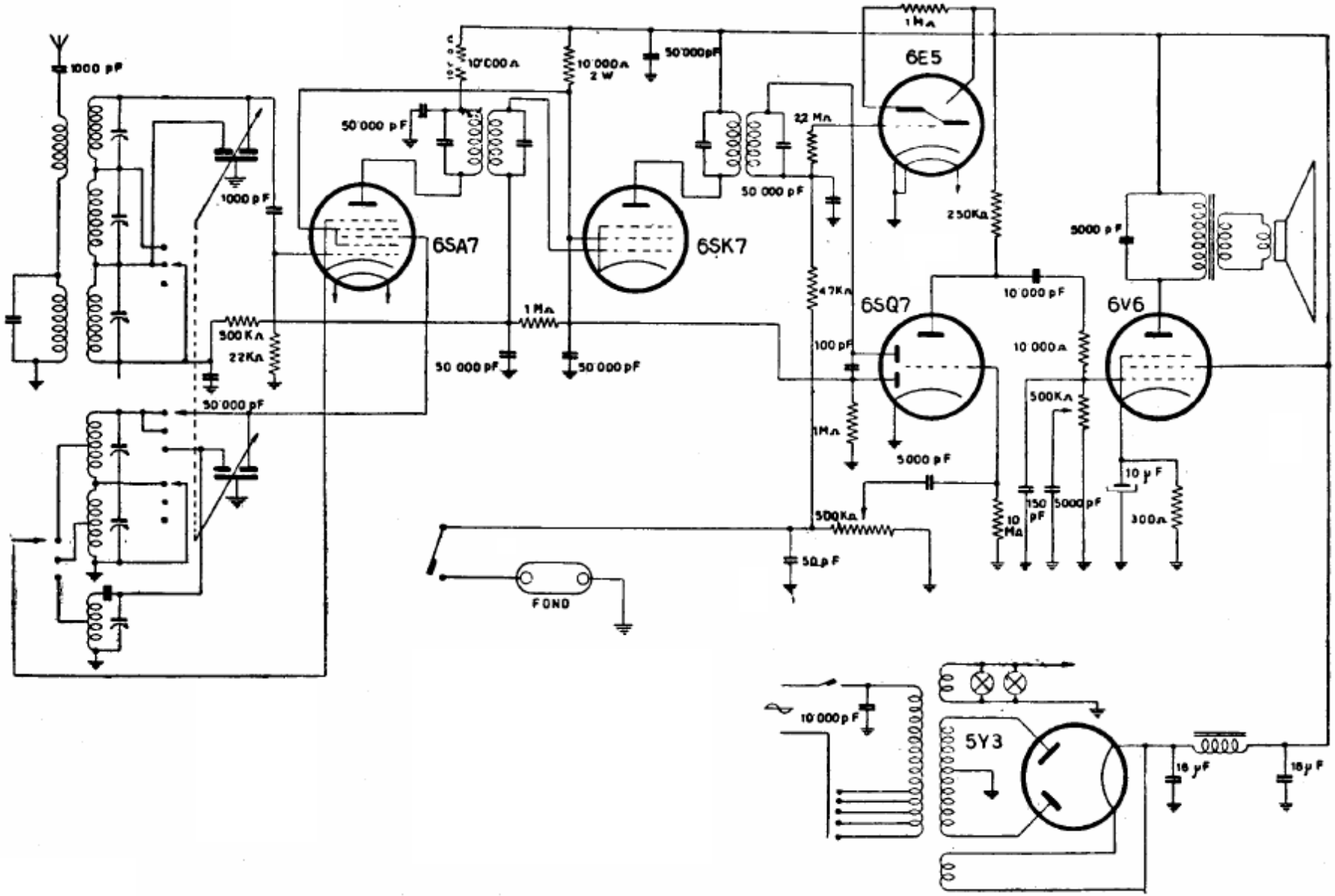

IRRADIO - Mod. BK 24 L - Medie e due corte. Media frequenza 467 kc. Corrente anodica massima 55 mA.

IRRADIO - Mod. BK 24 L

IRRADIO - Mod. BK 24 L